RA-PFM42/FWD32

外形寸法図
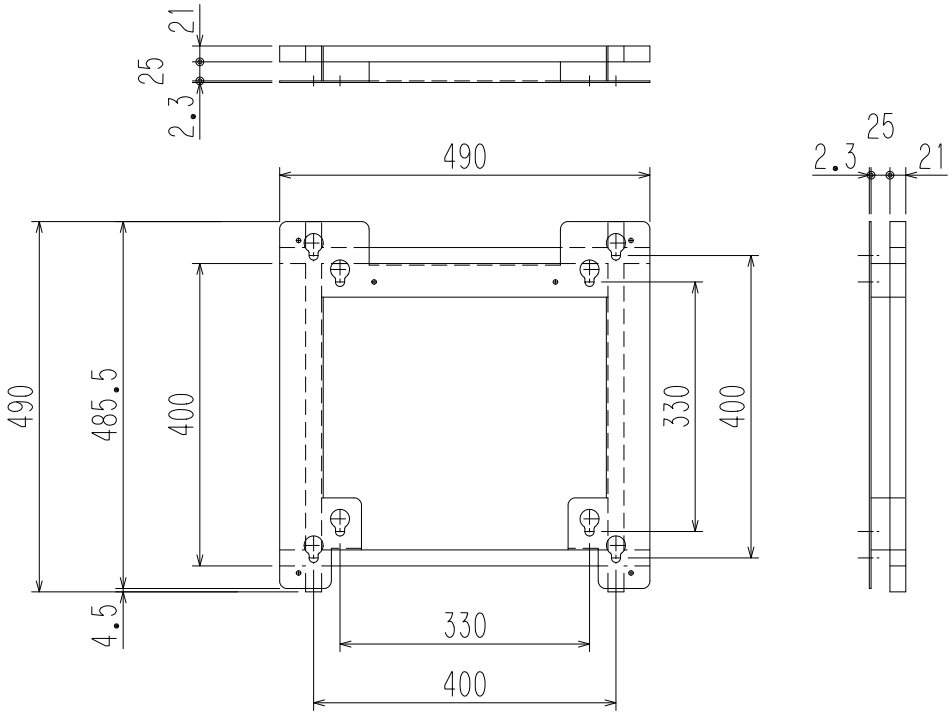
単位：mm